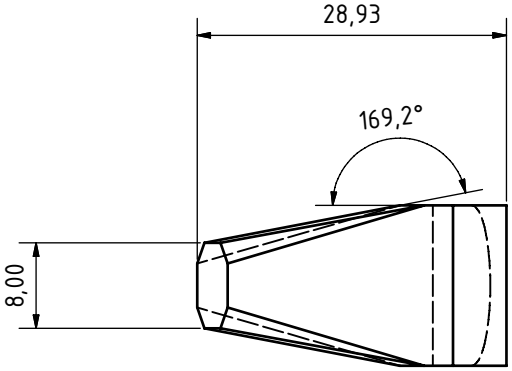

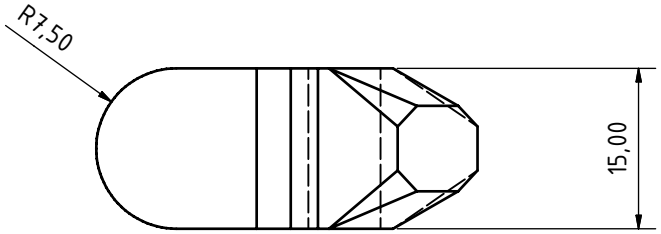

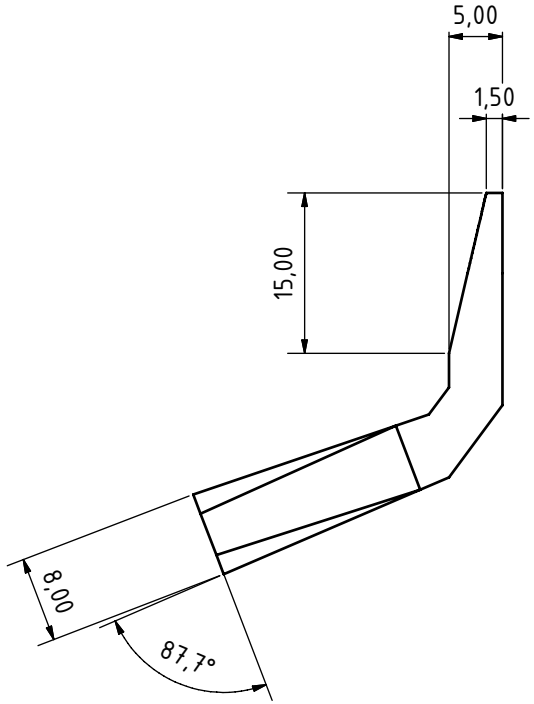

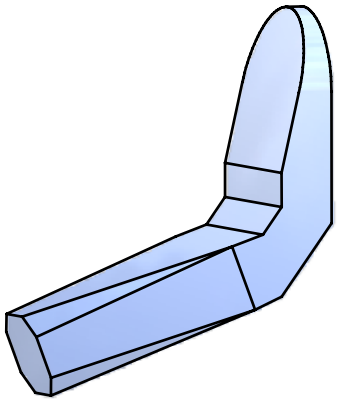

					Datum	Name
				Gezeichnet		PRo
				Kontrolliert		
				Norm		
Status	Änderungen	Datum	Name			

Deg2008Scinti3Ver2

1

A3